仕	様
機　　種	PB-Ⅳ
主軸回転数 (rpm)	50Hz　54・73・208 60Hz　65・88・250
切削油吐出	トロコイドポンプ（TOP-11AR）
チャッキング	手動（追締機構付）
切削送り	手動
えぐり角度	0 ～ 60°
加工能力	えぐり　φ17.3～φ60.5 穴開け　φ4 ～ φ30
駆動モーター	三相 200V 0.75KW（1馬力）
機械重量	約 170 kg
ブレーカーの設置	10A　推奨

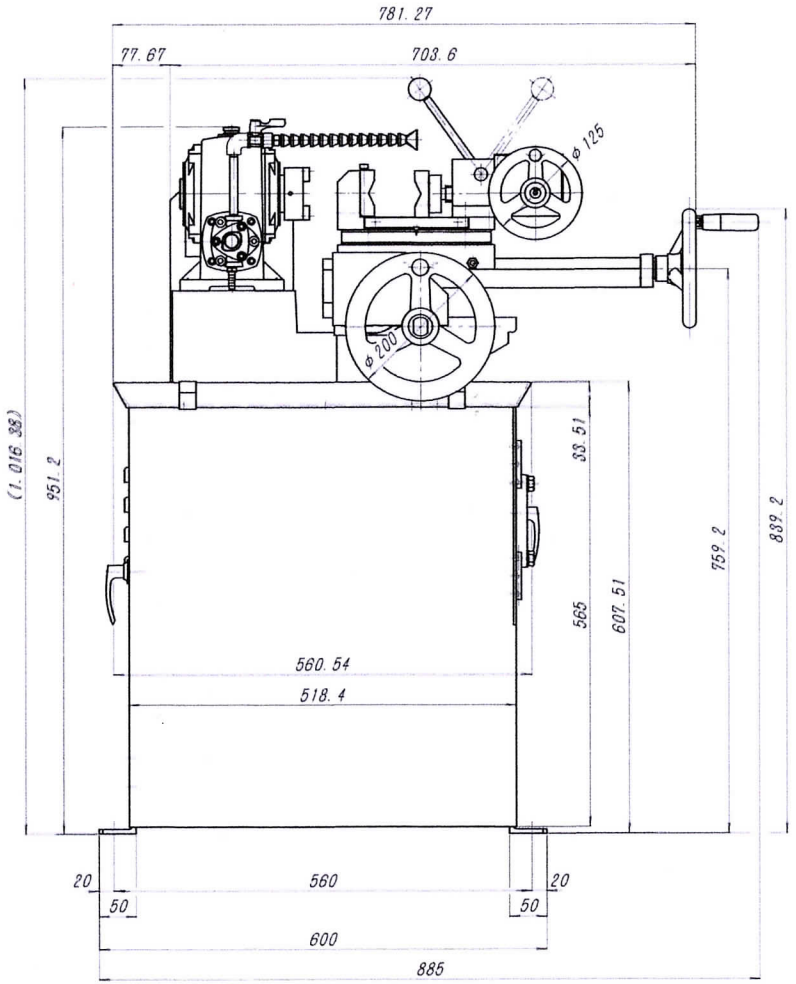

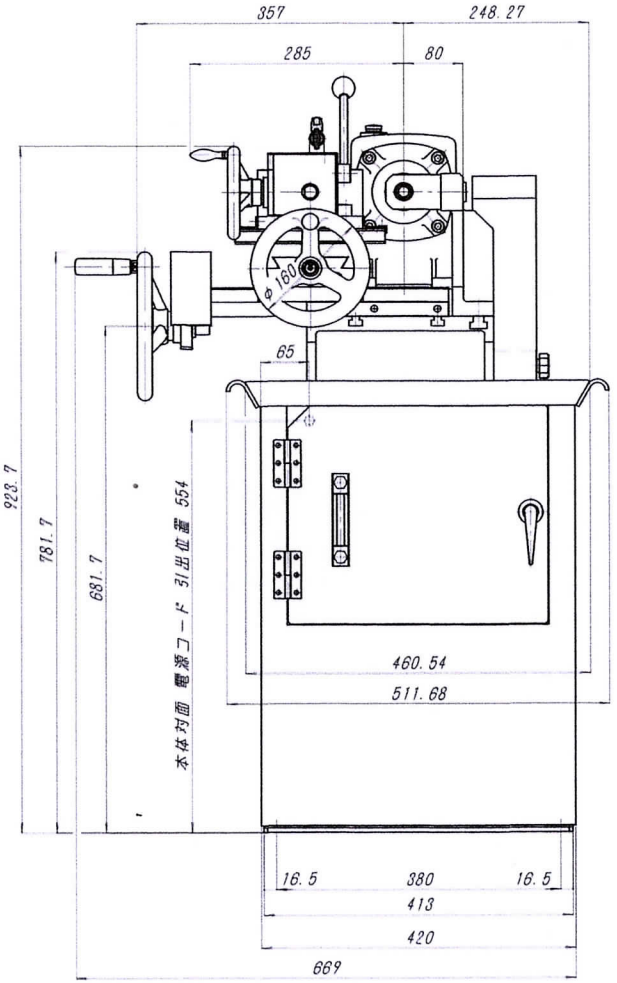

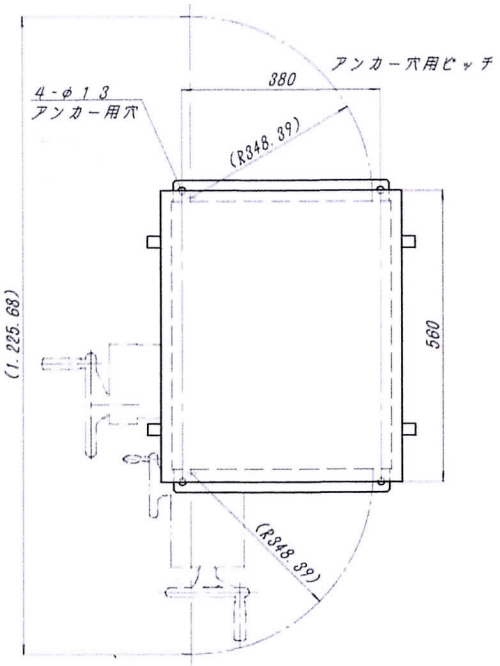

最低本体占有範囲

名称					機種
PB-Ⅳ					PB-Ⅳ
尺度	検図	設計	製図	日付	図種
1/7			原田	15.08.06	全体仕様図
ワイエス工機株式会社					図面番号